MOTION COMPOSITES
160 Armand-Majeau Sud
Saint-Roch-de-l'Achigan, QC, Canada J0K 3H0
T.450 588-6555 1 866 650-6555 F. 1-888-966-6555
commandes@motioncomposites.com
www.motioncomposites.com

4.5.2

2016 2010-2013-2014 AWARD HARDING INNOVATIVE PRODUCT CSMC Canadian Seating & Mobility Conference

2016 2014-2015 PROFIT 500 CANADA'S FASTEST GROWING COMPANIES

HELIO K *(Fauteuil roulant pliant pédiatrique de performance)*

"FORMULAIRE DE COMMANDE - Contrat RAMQ 2017-2020

Établissement :* | No de BT : | Livré à :

No de commande :* | No de BL : | Nom :

Date : | No de Compte : | Adresse :

Évalué par :* | No de soumission : | Ville : | Province :

Courriel : | Tel :* | Code postal :

Identifiant de la personne assurée : | Tel :

** Requis* *Manuel Français* ☐ *Manuel Anglais* ☐

DESCRIPTION DE L'APPAREIL				
1	HKWC18	Fauteuil roulant à propulsion manuel «Helio K», Pédiatrique de performance Châssis pliant avec capacité de 250 lb *	**2 195.00 $**	7151339 ☐
		** La capacité de charge du dossier réglable en profondeur est de 175 lb*		

LARGEUR DU SIÈGE [1]									
2	HKSW	**Largeur :**	12" ☐	13" ☐	14" ☐	15" ☐	16" ☐	**SF**	--- ☐

1. Calculateur de largeur

↓ Attention : ne remplir qu'une des deux sections suivantes ↓

PROFONDEUR DU SIÈGE				
3	HKSD12	Toile de 12" - *cadre de 14"*	**SF**	--- ☐
4	HKSD13	Toile de 13" - *cadre de 14"*	**SF**	--- ☐
5	HKSD14	Toile de 14" - *cadre de 14"*	**SF**	--- ☐
6	HKSD15	Toile de 15" - *cadre de 15"*	**SF**	--- ☐
7	HKSD16	Toile de 16" - *cadre de 16"*	**SF**	--- ☐

MONTANTS DE DOSSIER DROITS					
8	HKBC11	Montants droits (90°) en aluminium	12 - 15"	**SF**	☐
7	HKBC11	Montants droits (90°) en aluminium	15 - 18"	**SF**	☐
8	HKBC11	Montants droits (90°) en aluminium - *STD*	18 - 21"	**SF**	☐
9	HKBC12	Montants courbé de 8 degrés en aluminium	13.5 - 15"	**SF**	☐
10	HKBC12	Montants courbé de 8 degrés en aluminium	15 - 18"	**SF**	☐
11	HKBC12	Montants courbé de 8 degrés en aluminium -*STD*	18 - 21"	**SF**	☐
Spécifiez la hauteur : [5]		*Mesurer à partir du siège jusqu'au haut de la toile de dossier / voir dessin page*			

MONTANTS RÉGLABLES EN ANGLE					
12	HKBC13	Montants droits (90°) en aluminium	15 - 18"	**SF**	☐
13	HKBC13	Montants droits (90°) en aluminium - *STD*	18 - 21"	**SF**	☐
14	HKBC14	Montants courbé de 8 degrés en aluminium	15 - 18"	**SF**	☐
15	HKBC14	Montants courbé de 8 degrés en aluminium -*STD*	18 - 21"	**SF**	☐
16		Sélectionner l'angle du montant :	85° ☐ 90° ☐ 95° ☐ STD 100° ☐ 105° ☐ 110° ☐		
Spécifiez la hauteur : [5]					

5- Si non indiqué, la hauteur par défaut est au plus bas (voir dessin page 7)

PROFONDEUR DU SIÈGE - *Réglable en profondeur et en angle* [3]					
		Profondeur	**Spécifiez la profondeur :** [4]		
17	HKSD14	12" à 15" *(toile/cadre de 14") régler à :*		**SF** ---	☐
18	HKSD15	13" à 16" *(toile/cadre de 15") régler à :*		**SF** ---	☐
19	HKSD16	14" à 17" *(toile/cadre de 16") régler à :*		**SF** ---	☐

***3** - Capacité de 175 lb avec un dossier réglable en profondeur.*

***4** - Si non indiquée la profondeur sera égale à la toile de siège.*

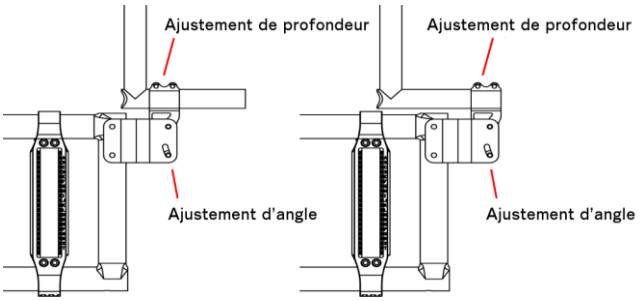

MONTANTS RÉGLABLES EN PROFONDEUR ET EN ANGLE					
20	HKBC15	Montants droits *(aluminium) 9 - 12"*	7800018	250 $	☐
21	HKBC15	Montants droits *(aluminium) 12 - 15"*	7800018	250 $	☐
22	HKBC15	Montants droits *(aluminium) 15 - 18"*	7800018	250 $	☐
23	HKBC15	Montants droits *(aluminium) 18 - 21" STD*	7800018	250 $	☐
24	HKBC16	Montants de 8 degrés (aluminium) 12 - 15"	7800018	250 $	☐
25	HKBC16	Montants de 8 degrés (aluminium) 15 - 18"	7800018	250 $	☐
26	HKBC16	Montants de 8 degrés (aluminium) STD 18 - 21"	7800018	250 $	☐
27		Sélectionner l'angle du Montant :	90° ☐ 95° ☐ STD 100° ☐ 105° ☐		
Spécifiez la hauteur : [5]					

***5-** Si non indiqué, la hauteur par défaut est au plus bas (voir dessin page 7)*

Espace réservé à l'authentification du formulaire par la RAMQ

Motion Composites
T.450 588-6555 1 866 650-6555
F.450 588-0200

Helio K - Hauteur sol-siège Avant - Sélectionner la configuration désirée

Fourches/Position		Roue de 4"			Roue de 5"			Roue de 6"			Roue de 7"			Roue de 8"		
		Longueur des tiges			Longueur des tiges			Longueur des tiges			Longueur des tiges			Longueur des tiges		
		STD	+1"	+2"	STD	+1"	+2"	STD	+1"	+2"	STD	+1"	+2"	STD	+1"	+2"
4"	P1	13 1/2	14 1/2	15 1/2												
	P2	14	15	16	14 1/2	15 1/2	16 1/2									
5"	P1															
	P2	14	15	16	14 1/2	15 1/2	16 1/2									
	P3	14 1/2	15 1/2	16 1/2	15	16	17	15 1/2	16 1/2	17 1/2						
	P4	15	16	17	15 1/2	16 1/2	17 1/2	16	17	18	16 1/2	17 1/2	18 1/2			
7"	P1							16 1/2	17 1/2	18 1/2	17	18	19			
	P2				16 1/2	17 1/2	18 1/2	17	18	19	17 1/2	18 1/2	19 1/2			
	P3				17	18	19	17 1/2	18 1/2	19 1/2	18	19	20	18 1/2	19 1/2	20 1/2
	P4	17	18	19	17 1/2	18 1/2	19 1/2	18	19	20	18 1/2	19 1/2	20 1/2	19	20	21
	P5	17 1/2	18 1/2	19 1/2	18	19	20	18 1/2	19 1/2	20 1/2	19	20	21	19 1/2	20 1/2	21 1/2

28	HK2FS04	Fourche réglable en hauteur et en angle	SF	7151378	X

Les valeurs peuvent varier de 1/4 de pouces

ROUES AVANT						
29	HKCA21	Pneus semi-durs *(largeur 1 po)*	4"	50.00 $	C.S.	
30	HKCA22		5"	SF	7151380	
31	HKCA23		6"	SF	7151380	
32	HKCA24		7"	SF	7151380	
33	HKCA25		8"	SF	7151379	
OPTIONS POUR ROUES AVANT						
34	HKCA12	Mécanisme de blocage de fourche *(disponible avec tiges +1" ou +2" seulement)*	*(pr)*	210.00 $	7800011	

Hauteur sol-siège ARRIÈRE

DIMENSIONS DE ROUE	Hauteurs disponibles +- 1/4"	
Roue de 20 po	12'' 1/2 à 17" 1/4	**Spécifier la hauteur désirée :**
Roue de 22 po	13'' 1/2 à 18'' 1/4	
Roue de 24 po [A]	14'' 1/2 à 19'' 1/4	*A- Les roues de 24" ne sont pas compatibles avec les cadres d'une profondeur de 14" et moins.*

Configuration de base utilisée: bascule de 1'' et centre de gravité à 2'' - soustraire 1/4'' à toutes les dimensions pour une bascule de 2''

APPUIE-PIEDS AMOVIBLES À PIVOT INTERNE ET EXTERNE										
35	HKFR04	Appuie-pieds 70° pivotant, *réglable*	***Gauche*** ☐	***Droit*** ☐	13.5 - 17.5" ☐	15.75 - 20" ☐	17 - 21" ☐	**Régler à :**	SF	7151354
36	HKFR05	Appuie-pieds 90° pivotant, *réglable*	***Gauche*** ☐	***Droit*** ☐	11 - 13.75" ☐	13.5 - 15.5" ☐		**Régler à :**	SF	7151355
37	HKFR09	Montage haut	*5 - 8" (fixés avec des bagues aux appuie-pieds)*						SF	---
APPUIE-PIEDS 90° À MONTAGE FRONTAL *(palettes montées sur la structure d'appuie-pied)*										
38	HKFR06	Standard [1]	***Gauche*** ☐	***Droit*** ☐	8 - 10"				SF	7151355
39	HKFR07	Extension courte 2" [1, 2]	***Gauche*** ☐	***Droit*** ☐	8 - 12 ½"				SF	7151355
40	HKFR08	Extension moyenne 4" [1, 2]	***Gauche*** ☐	***Droit*** ☐	8 - 14 ½"				SF	7151355
41	HKFR99	Appuie-pieds non requis							SF	---

1 *: Disponible seulement avec palettes réglable en angle individuel.* ***2*** *: Peut interférer avec les roues avant*

** Le guide est uniquement valide pour la profondeur de cadre standard*

Espace réservé à l'authentification du formulaire par la RAMQ

Motion Composites
T.450 588-6555 1 866 650-6555
F.450 588-0200

PALETTES RABATTABLES D'APPUIE-PIEDS								
42	HKFP01	Standard *(Composite) 4 po de profondeur* [3-4]	***Gauche*** ☐	***Droit*** ☐	*(Unité)*	SF	7151359	☐
43	HKFP22	Surdimensionnées *(Composite)* 6 po de profondeur [3-4]	***Gauche*** ☐	***Droit*** ☐	*(Unité)*	10.00 $	7151360	☐
44	HKFP02	Réglables en angle et en profondeur, *(Composite)* 8 po de profondeur [3]	***Gauche*** ☐	***Droit*** ☐	*(Unité)*	90.00 $	7151361	☐
45	HKFP03	Réglables en angle et en profondeur, Standard *(Aluminium)* 8 po de profondeur	***Gauche*** ☐	***Droit*** ☐	*(Unité)*	90.00 $	7151361	☐
46	HKFP23	Réglables en angle et en profondeur, Surdimensionnées *(Aluminium)* 9.5 po de profondeur	***Gauche*** ☐	***Droit*** ☐	*(Unité)*	90.00 $	7151362	☐
47	HKFP06	Pleine largeur, réglable en angle et en profondeur *(Aluminium)* 5.5 po de profondeur [4]			*(Paire)*	120.00 $	7151363	☐
APPUIE-JAMBE ÉLÉVATEUR *(Unité)* **								
48	HKFR10	Appuie-jambe élévateur avec appuie-mollet, réglable de 14" à 20"	***Gauche*** ☐	***Droit*** ☐	**Régler à :**	153.38 $	7151356	☐
PALETTES POUR APPUIE JAMBE ÉLÉVATEUR **								
49	HKFP01	Standard *(Composite) 4 po de profondeur* [3-4]	***Gauche*** ☐	***Droit*** ☐	*(Unité)*	SF	---	☐
50	HKFP22	Surdimensionnées *(Composite)* 6 po de profondeur [3-4]	***Gauche*** ☐	***Droit*** ☐	*(Unité)*	SF	---	☐
51	HKFP02	Réglables en angle et en profondeur, *(Composite)* 8 po de profondeur [3]	***Gauche*** ☐	***Droit*** ☐	*(Unité)*	90.00 $	7151361	☐
52	HKFP03	Réglables en angle et en profondeur, Standard *(Aluminium)* 8 po de profondeur	***Gauche*** ☐	***Droit*** ☐	*(Unité)*	90.00 $	7151361	☐
53	HKFP23	Réglables en angle et en profondeur, Surdimensionnées *(Aluminium)* 9.5 po de profondeur	***Gauche*** ☐	***Droit*** ☐	*(Unité)*	90.00 $	7151362	☐

*** L'appuie-jambe élévateur remplace l'appuie-pieds sur le côté choisi.*

3 *- Non disponible avec un cadre 12 et 13" en largeur*

4 *- Non disponible avec les appuie-pieds avec montage frontal*

APPUIE-MOIGNON (hauteur et inclinaison réglables)								
54	HKFR12	Appuie-moignon réglable 8" x 11"	***Gauche*** ☐	***Droit*** ☐	*(Unité)*	260.00 $	7800005	☐
55	HKFR23	Appuie-moignon réglable 7" x 9"	***Gauche*** ☐	***Droit*** ☐	*(Unité)*	260.00 $	7800005	☐
ACCESSOIRES D'APPUIE-PIEDS								
56	HKFP27	Appuie-mollet rembourré	***Gauche*** ☐	***Droit*** ☐	*(Unité)*	48.75 $	7151357	☐
57	HKFP08	Courroies appuie-talon réglables en longueur			*(Pr)*	SF	7151364	☐
58	HKFP09	Courroie appuie-mollets simple			*(Unité)*	20.00 $	7151358	☐
59	HKFP26	Courroie appuie-mollets double			*(Unité)*	20.00 $	7151358	☐

MONTANTS DE DOSSIER *(voir la sélection au début du formulaire)*								
POIGNÉES DE POUSSÉE								
60	HKPH01	Poignées de poussée, 0 - 3" réglable en hauteur			*STD*	SF	---	☐
61	HKPH04	Poignée de poussette de type surélevée amovible *(poignées de poussée incluses)*				SF	7151367	☐
62	HKPH03	Barre de tension pliante de dossier [6]				70.00 $	7151369	☐
63	HKPH99	Poignées de poussée non requises				SF	---	☐

6 : Suggéré si une forte tension dans le dossier est appliquée ou si la largeur est supérieure à 18" - disponible avec poignées de poussée seulement - ne peut être commandée avec une poignée de poussette.

TOILES DE DOSSIER								
64	HKBH01	Dossier souple en nylon				SF	7151342	☐
65	HKBH02	Dossier souple à tension réglable				$83.00	C.S.	☐
66	HKBH99	Toile de dossier non requise				SF	---	☐
TOILE DE SIÈGE								
67	HKSS01	Toile de siège souple				SF	7151340	☐
68	HKSS99	Toile de siège non requise				SF	---	☐

COUSSINS DE SIÈGE								
69	HKSC01	Coussin de 2"				63.00 $	7151341	☐
70	HKSC99	Coussin non requis				SF	---	☐

ROUES ARRIÈRE		***MODÈLES***	***PNEUS***	***DIMENSIONS***				
71	HKRW21	Roues à rayons standards	Semi-dur Uréthane 1 1/4"	20"		SF	C.S.	☐
72	HKRW22		Semi-dur Uréthane 1 1/4"	22"		SF	7151384	☐
73	HKRW23		Semi-dur Uréthane 1 1/4"	24" *		SF	7151383	☐
74	HKRW25		Pneumatique - haute pression 1"	22" ☐	24" ☐ *	120.00 $	7151385	☐

** Les roues de 24" ne sont pas compatibles avec les cadres d'une profondeur de 14" et moins.*

Espace réservé à l'authentification du formulaire par la RAMQ

_____

Motion Composites
T.450 588-6555 1 866 650-6555
F.450 588-0200

CERCEAUX DE CONDUITE			Assemblage				
75	HKHR01	Lisses (aluminium anodisé)		(Pr)	SF	7151372	☐
76	HKHR07	Plastifiés ultralégers	Régulier *STD* ☐	(Pr)	SF	7800010	☐
77	HKHR02	Plastifiés		(Pr)	SF	7151373	☐
78	HKHR03	Antidérapant en mousse Néoprène [1]	Rapproché ☐	(Pr)	220.00 $	7151374	☐
79	HKHR05	Forme ovale, en aluminium avec bande de friction en caoutchouc [1]		(Pr)	220.00 $	7800009	☐
80	HKHR04	Forme ovale, en aluminium avec support pour le pouce [1]		(Pr)	220.00 $	7800008	☐
81	HKHR22	Conduite unilatérale à double cerceaux (aluminium anodisé) [2] Gauche ☐ Droit ☐			850.00 $	7800006	☐
82	HKHR99	Cerceau de conduite non requis			SF	---	☐

1 - Non disponible en 20" *2 - Disponible en 24" seulement sur une roue à rayons standards*

ESSIEUX						
83	HKAX01	Essieux à dégagement rapide	STD	SF	7151381	☐
84	HKAX02	Essieux filetés		SF	7151382	☐
85	HKAX04	Plaques d'extension pour amputé (peut interférer avec le dossier réglable)	(Pr)	200.00 $	C.S.	☐

INCLINAISONS DES ROUES ARRIÈRE *(Paire)*						
86	HKCM00	Inclinaison de 0°	STD	SF	---	☐
87	HKCM03	Inclinaison de 3°		200.00 $	7800019	☐
88	HKCM06	Inclinaison de 6° *(non disponible avec plaques d'extension pour amputé)*		200.00 $	7800019	☐

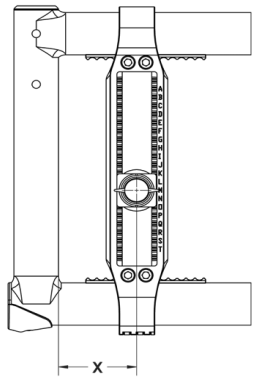

Choisir la position de la plaque de roue arrière

Mesurer la distance du bord avant du tube arrière du châssis, au centre du réceptacle de roue

	Plus stable												Plus agile
X =	**1"**	1/4"	1/2"	3/4"	**2"**	1/4"	1/2"	3/4"	**3"**	1/4"	1/2"	3/4"	**4"**
	☐	☐	☐	☐	☐	☐	☐	☐	☐	☐	☐	☐	☐

Si non indiqué, le réglage par défaut est à 1.5''

Incompatibilité possible avec une assise inférieure à 16'' et un centre de gravité supérieur à 2½''

Incompatibilité possible avec une roue arrière de 26 po et un centre de gravité supérieur à 2½''
Si un problème de configuration est provoqué par le choix du Centre de Gravité (CG), Motion Composites se réserve la possibilité de modifier le CG d'un pouce sans aviser le client.

FREINS *(Paire)*						
89	HKWL08	Blocages par poussée		SF	7151375	☐
90	HKWL14	Rallonges de 6" amovibles pour blocage par poussée		20.00 $	7151377	☐
91	HKWL02	Blocages par traction		SF	7151375	☐
92	HKWL04	Blocages Anti-recul *(recommandé avec pneus à pression standard ou haute pression)*		212.00 $	7151376	☐
93	HKWL13	Rallonges de 6" amovibles pour blocage par traction et anti-recul		20.00 $	7151377	☐
94	HKWL99	Blocages de roue non-requis		SF	---	☐

APPUIE-BRAS ESCAMOTABLES TYPE "I" ** *(Paire)*						
95	HKAR07	Appuie-bras en I Choisir la hauteur :		100.00 $	7151347	☐
96	HKAR09	Garniture de confort tubulaire *(pour appuie-bras en I)*		70.50 $	7151351	☐

*** Peut interférer avec les ancrages de dossier rigide - Uniquement disponible avec les montants de dossier droits 18 - 21 po*
Non disponible avec la toile de dossier souple ou à tension réglable

APPUIE-BRAS AMOVIBLES DE TYPE "T" *(Paire)*						
97	HKAR03	Appuie-bras en T de type court réglable de 8 - 12" ☐ 10 - 14" ☐		SF	7151345	☐
98	HKAR04	Appuie-bras en T de type long réglable de 8 - 12" ☐ 10 - 14" ☐		SF	7151346	☐

GARNITURE DE CONFORT pour appuie en T *(Paire)*						
99	HKAR10	Garniture de confort, de type droit, courte		SF	7151349	☐
100	HKAR11	Garniture de confort, de type droit, longue		SF	7151350	☐

Espace réservé à l'authentification du formulaire par la RAMQ

Motion Composites
T.450 588-6555 1 866 650-6555
F.450 588-0200

↓ *Attention : les appuie-bras "L" ne sont disponibles qu'avec un dossier régulier ** ↓

APPUIE-BRAS AMOVIBLES ET ESCAMOTABLES DE TYPE "L" * ***(Paire)***							
101	HKAR08	Appuie-bras en L				SF	7151348
			GARNITURE DE CONFORT pour appuie en "L" ***(Paire)***				
102			HKAR09	Garniture de confort tubulaire *(pour appuie-bras en " L "seulement)*		70.50 $	7151351
103			HKAR10	Garniture de confort, de type droit, courte		SF	7151349
104	HKAR99	Appuie-bras non requis				SF	---

** Non disponible avec les montants de dossier réglable en profondeur et en angle*

PROTÈGE-VÊTEMENTS (non disponible avec les appuie-bras en "T") ***(Paire)***					
105	HKSG01	Protège-vêtements rigides en plastique *(amovibles)*		154.00 $	7151353
106	HKSG05	Protège-vêtements souple		154.00 $	7151352
107	HKSG99	Protège-vêtements non requis		SF	---

CEINTURES DE POSITIONNEMENT						
108	HKSB01	Type velcro Standard *(35")* ☐ Longue *(60")* ☐		SF	7151344	
109	HKSB02	Type auto Standard *(35")* ☐ Longue *(60")* ☐		SF	7151343	
110	HKSB07	Attaches pour ceinture de positionnement à deux points (1 pr)	*(Pr)*	SF	---	
111	HKSB99	Ceinture de positionnement non requise		SF	---	

APPUIE-TÊTE						
112	HKAC01	Appuie-tête profilé, en nylon Petit *(3.5"X6")* ☐ Moyen *(4.5"X7")* ☐ Grand *(5.5"X8")* ☐		85.00 $	7151365	
113	HKAC21	Support d'appuie-tête réglable en hauteur et en profondeur, articulé à rotule		90.00 $	7151366	
114	HKAC02	Barre de tension de dossier rabattable avec ancrage d'appui-tête*		70.00 $	7151369	

** Disponible avec poigné de poussée seulement*

ACCESSOIRES						
115	HKAC03	Anti-basculants à roulettes		SF	7151368	
116	HKAC04	Ancrage de transport adapté *(toujours inclus avec le fauteuil)*		SF	---	X
117	HKAC06	Porte-canne *(unité)* Gauche ☐ Droite ☐		30.00 $	7151371	
118	HKAC08	Protèges-rayons *(paire)* Disponible pour : 20", 22", 24"		130.00 $	7151386	

COULEURS DE CHASSIS (*avec croisillon fini carbone*)						
119	HKFC	Noir Carbone ☐ Bleu Acier ☐ Bleu Saphir ☐ Rouge Ferrari ☐ Orange Tangerine ☐		SF	---	
120	HKFC	Anthracite ☐ Fuchsia ☐ Vert Acide ☐ Vert Monstre ☐ Bourgogne ☐		SF	---	
TOTAL						

Notes:

Espace réservé à l'authentification du formulaire par la RAMQ

Motion Composites
T.450 588-6555 1 866 650-6555
F.450 588-0200

HAUTEUR DE DOSSIER

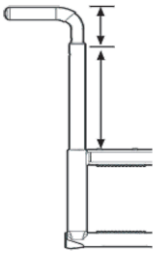

Capacité de réglage de 3 pouces

Les dossiers souples ou à tension réglable sont fixés à la poignée de poussée et offrent 3" de réglage en hauteur avec incréments de 1/2"

Le dossier rigide est fixé au montant de dossier et la hauteur de la poignée de poussée est ajustée de manière indépendante.

Configurations du châssis

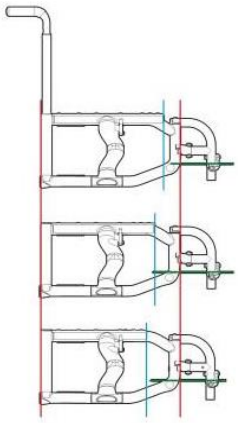

Châssis 16", profondeur de siège 16", palettes standard

Châssis 16", profondeur de siège 15", palettes Extra-profonde

Châssis 16", profondeur de siège 14", palettes extra-profonde

Combinations de fourches et Tiges de fourche

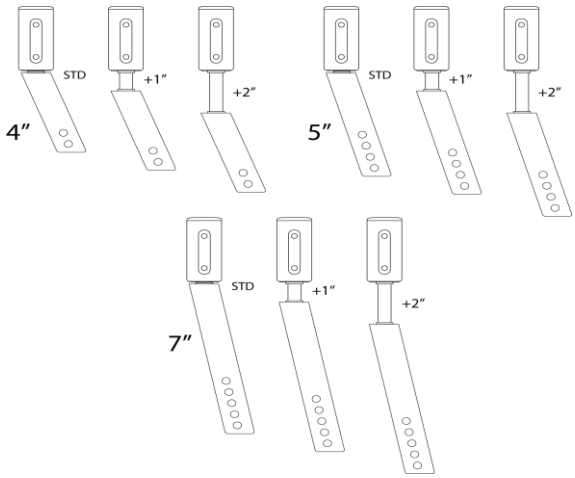

Tableaux de référence de compatibilité ; ne rien inscrire plus bas

Tableau 1

Hauteur minimale des appuie-bras en T selon la hauteur et le diamètre des roues arrière

Helio K		Diamètre des roues				
		20''	22''	24''	25''	26''
Position des roues arrière	A	10''	11''	12''	12'' 1/2	12'' 1/2
	B	9'' 1/2	10'' 1/2	11'' 1/2	12''	12'' 1/2
	C	9'' 1/2	10'' 1/2	11''	11'' 1/2	12''
	D	9''	10''	11''	11'' 1/2	12''
	E	9''	10''	10'' 1/2	11''	11'' 1/2
	F	8'' 1/2	9'' 1/2	10'' 1/2	11''	11'' 1/2
	G	8'' 1/2	9'' 1/2	10''	10'' 1/2	11''
	H	8'' 1/2	9''	10''	10'' 1/2	11''
	I	8'' 1/2	9''	9'' 1/2	10''	10'' 1/2
	J	8'' 1/2	8'' 1/2	9'' 1/2	10''	10'' 1/2
	K	8'' 1/2	8'' 1/2	9''	9'' 1/2	10''
	L	8'' 1/2	8'' 1/2	9''	9'' 1/2	10''
	M	8'' 1/2	8'' 1/2	8'' 1/2	9''	9'' 1/2
	N	8'' 1/2	8'' 1/2	8'' 1/2	9''	9'' 1/2
	O	8'' 1/2	8'' 1/2	8'' 1/2	8'' 1/2	9''
	P	8'' 1/2	8'' 1/2	8'' 1/2	8'' 1/2	9''
	Q	8'' 1/2	8'' 1/2	8'' 1/2	8'' 1/2	8'' 1/2
	R	8'' 1/2	8'' 1/2	8'' 1/2	8'' 1/2	8'' 1/2
	S	8'' 1/2	8'' 1/2	8'' 1/2	8'' 1/2	8'' 1/2
	T	8'' 1/2	8'' 1/2	8'' 1/2	8'' 1/2	8'' 1/2

Exemple (Fig 1) :
Axe placé sur la lettre M

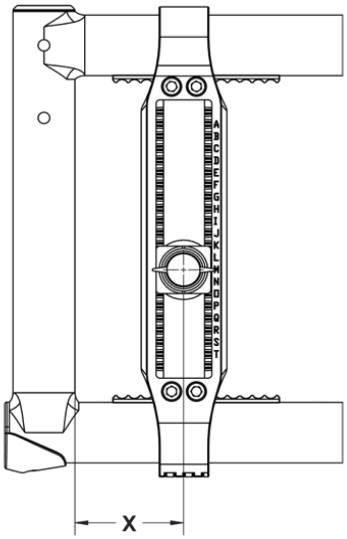

(Fig1)

Espace réservé à l'authentification du formulaire par la RAMQ

Motion Composites
T.450 588-6555 1 866 650-6555
F.450 588-0200

Tableau 3

Longueur de réglage des appuie-pieds selon la hauteur sol-siège avant de l'assise à 0°

Helio K	Hauteur sol-siège avant	Palette rabatable standard	Palette rabatable surdimensionnée	Palette réglable en angle et en profondeur standard ou surdimensionnée
Appuie-pied 70°	12'' 1/2	11'' 3/4	11'' 3/4	12'' 1/4
	13''	11'' 3/4 à 12'' 1/4	11'' 3/4 à 12'' 1/4	12'' 1/4 à 12'' 3/4
	13'' 1/2	11'' 3/4 à 12'' 3/4	11'' 3/4 à 12'' 3/4	12'' 1/4 à 13'' 1/4
	14''	11'' 3/4 à 13'' 1/4	11'' 3/4 à 13'' 1/4	12'' 1/4 à 13'' 3/4
	14'' 1/2	11'' 3/4 à 13'' 3/4	11'' 3/4 à 13'' 3/4	12'' 1/4 à 14'' 1/4
	15''	11'' 3/4 à 14'' 1/4	11'' 3/4 à 14'' 1/4	12'' 1/4 à 14'' 3/4
	15'' 1/2	11'' 3/4 à 14'' 3/4	11'' 3/4 à 14'' 3/4	12'' 1/4 à 15'' 1/4
	16''	11'' 3/4 à 15'' 1/4	11'' 3/4 à 15'' 1/4	12'' 1/4 à 15'' 3/4
	16'' 1/2	11'' 3/4 à 15'' 3/4	11'' 3/4 à 15'' 3/4	12'' 1/4 à 16'' 1/4
	17''	11'' 3/4 à 16'' 1/2	11'' 3/4 à 16'' 1/2	12'' 1/4 à 16'' 3/4
	17'' 1/2	11'' 3/4 à 17''	11'' 3/4 à 17''	12'' 1/4 à 17'' 1/4
	18''	11'' 3/4 à 17'' 1/2	11'' 3/4 à 17'' 1/2	12'' 1/4 à 17'' 3/4
	18'' 1/2	11'' 3/4 à 18''	11'' 3/4 à 18''	12'' 1/4 à 18'' 1/2
	19''	11'' 3/4 à 18'' 1/2	11'' 3/4 à 18'' 1/2	12'' 1/4 à 19''
	19'' 1/2	11'' 3/4 à 19''	11'' 3/4 à 19''	12'' 1/4 à 19'' 1/2
	20''	11'' 3/4 à 19'' 1/2	11'' 3/4 à 19'' 1/2	12'' 1/4 à 20''
	20'' 1/2	11'' 3/4 à 20''	11'' 3/4 à 20''	12'' 1/4 à 20'' 1/2

Helio K	Hauteur sol-siège avant	Palette rabatable standard	Palette rabatable surdimensionnée	Palette réglable en angle et en profondeur standard ou surdimensionnée
Appuie-pied 90°	12'' 1/2	9'' à 11''	9'' à 11''	9'' à 11''
	13''	9'' à 11'' 1/2	9'' à 11'' 1/2	9'' à 11'' 1/4
	13'' 1/2	9'' à 12''	9'' à 12''	9'' à 11'' 3/4
	14''	9'' à 12'' 1/2	9'' à 12'' 1/2	9'' à 12'' 1/4
	14'' 1/2	9'' à 13''	9'' à 13''	9'' à 12'' 3/4
	15''	9'' à 13'' 1/2	9'' à 13'' 1/2	9'' à 13'' 1/4
	15'' 1/2	9'' à 13'' 3/4	9'' à 13'' 3/4	9'' à 13'' 3/4
	16''	9'' à 14'' 1/4	9'' à 14'' 1/4	9'' à 14''
	16'' 1/2	9'' à 14'' 3/4	9'' à 14'' 3/4	9'' à 14'' 1/2
	17''	9'' à 15'' 1/4	9'' à 15'' 1/4	9'' à 15''
	17'' 1/2	9'' à 15'' 1/2	9'' à 15'' 1/2	9'' à 15'' 1/2
	18''	9'' à 16''	9'' à 16''	9'' à 16''
	18'' 1/2	9'' à 16'' 1/2	9'' à 16'' 1/2	9'' à 16'' 1/4
	19''	9'' à 17''	9'' à 17''	9'' à 16'' 3/4
	19'' 1/2	9'' à 17'' 1/2	9'' à 17'' 1/2	9'' à 17'' 1/4
	20''	9'' à 18''	9'' à 18''	9'' à 17'' 3/4
	20'' 1/2	9'' à 18'' 1/2	9'' à 18'' 1/2	9'' à 18'' 1/4

Compatibilité entre les roues arrière et les roues avant

Cadre 14"

		Roues avant				
Roues arr.	**CG**	4"	5"	6"	7"	8"
20"	1"	OK	OK	OK	OK *	NON
	2"	OK	OK	OK *	NON	NON
	3"	OK	OK *	NON	NON	NON
	4"	OK *	NON	NON	NON	NON
22"	1"	OK	OK	OK *	NON	NON
	2"	OK	OK *	NON	NON	NON
	3"	OK *	NON	NON	NON	NON
	4"	NON	NON	NON	NON	NON
24"	1"	OK	OK *	NON	NON	NON
	2"	OK *	NON	NON	NON	NON
	3"	NON	NON	NON	NON	NON
	4"	NON	NON	NON	NON	NON

Cadre 15"

		Roues avant				
Roues arr.	**CG**	4"	5"	6"	7"	8"
20"	1"	OK	OK	OK	OK	OK
	2"	OK	OK	OK	OK *	NON
	3"	OK	OK	OK *	NON	NON
	4"	OK	OK *	NON	NON	NON
22"	1"	OK	OK	OK	OK	OK *
	2"	OK	OK	OK	OK *	NON
	3"	OK	OK	OK *	NON	NON
	4"	OK	OK *	NON	NON	NON
24"	1"	OK	OK	OK	OK *	NON
	2"	OK	OK	OK *	NON	NON
	3"	OK	OK *	NON	NON	NON
	4"	OK *	NON	NON	NON	NON

Cadre 16"

		Roues avant				
Roues arr.	**CG**	4"	5"	6"	7"	8"
20"	1"	OK	OK	OK	OK	OK
	2"	OK	OK	OK	OK	OK *
	3"	OK	OK	OK	OK *	NON
	4"	OK	OK	OK *	NON	NON
22"	1"	OK	OK	OK	OK	OK
	2"	OK	OK	OK	OK	OK *
	3"	OK	OK	OK *	NON	NON
	4"	OK	OK *	NON	NON	NON
24"	1"	OK	OK	OK	OK	OK *
	2"	OK	OK	OK	OK *	NON
	3"	OK	OK	OK *	NON	NON
	4"	OK	OK *	NON	NON	NON

OK : Compatible dans toutes les configurations

OK * Risque d'incompatibilité selon la configuration

NON : Incompatible entre les roues avant et arrière

Espace réservé à l'authentification du formulaire par la RAMQ

Motion Composites
T.450 588-6555 1 866 650-6555
F.450 588-0200